三菱アスファルトフィニッシャー MF43WD

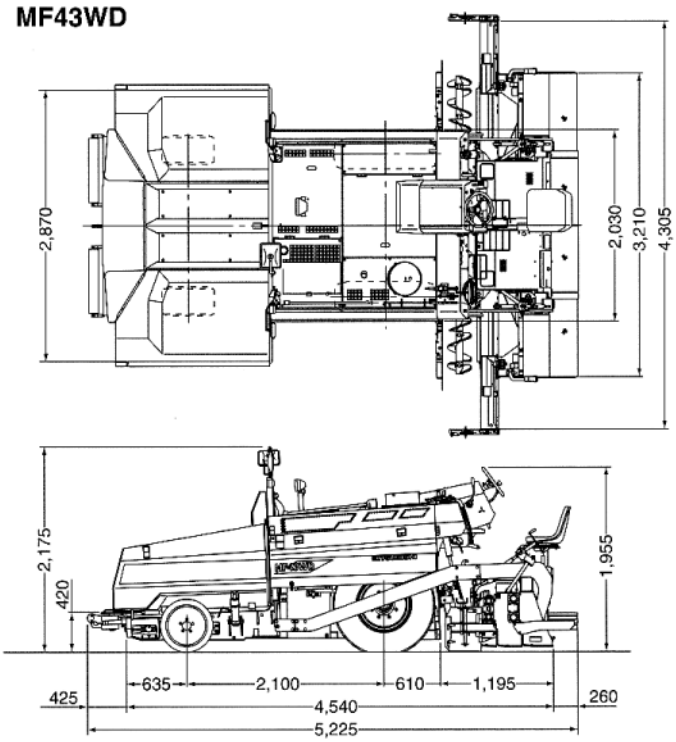

■仕　様

車両質量　kg	7,350
舗装幅員　mm	1,900～4,300
最大舗装厚　mm	200(3.3m幅員時) 150(4.3m幅員時)
舗装速度　m/min	1.0～15.8
ホッパ容量　t	4.2
登坂能力(移動時/作業時)　%	36/16

●主要寸法

全長　mm	5,225
全幅(輸送時)　mm	2,080
全高　mm	1,955
履帯中心距離　mm	—
履帯幅　mm	—
接地長　mm	—
ホイールベース　mm	2,100
トレッド(前輪後輪)　mm	1,600/1,515
最小旋回半径　mm	5,9

●エンジン

名称	三菱4M40-E1型ディーゼルエンジン
型式	4サイクル水冷直列　渦流室式
総行程容積　cc	2,835
定格出力/回転数　kW/min^{-1}	37(50PS)/2,000
最大トルク　N・m	177(18.2kgf・m)/1,800

●スクリード

型式	フロント2段油圧伸縮式
クラウン量調節範囲　%	0～+3
プレート幅　mm	メイン:330　伸縮:270　ワイドナ:190
伸縮ストローク(左右各)　mm	伸縮:650　ワイドナ:550
着火形式	自動着火式
加熱形式	プロパンバーナ式(8基)
舗装厚調整形式	リモコン・手動シックネスハンドル併用式
締固め方式	油圧バイブレータ式
バイブレータ振動数　cpm	1,300～3,100

●フィーダ

幅×列　mm	377×2
速度調節範囲　m/min	0～18.9

●スプレッダ

直径×ピッチ　mm	φ260×250
速度調節範囲　rpm	0～64

●走行装置

駆動型式		静油圧トランスミッション
履幅型式		—
履幅張り調整方式		—
タイヤ	前　輪	ソリッド22×12×16
	後　輪	ラジアル315/80、R22.5
ステアリング型式		ハンドル操作式油圧制御
ブレーキ型式		油圧ディスク
走行速度(前後進)　km/h		0～11.4